# VS 300M

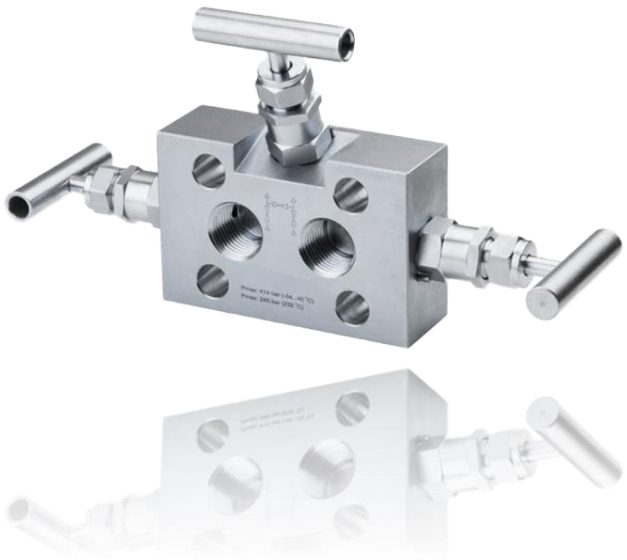

| | |
|---|---|
| Максимальное давление рабочей среды | 400 бар |
| Мех. присоединение | M20x1.5, G1/2", 1/2"NPT |
| Корпус | Нержавеющая сталь 1.4404 (316L) |
| Температура среды | -54..232 °C |
| Применение | Монтаж с датчиками дифференциального давления DMD 331D; отсечение от процесса |

Вентильные (клапанные) блоки широко используются для подачи рабочей среды к датчику давления и обеспечивают удобство подключения различных преобразователей давления к обычным импульсным линиям в системах автоматического контроля, регулирования и управления технологическими процессами в промышленности.

При проведении технического обслуживания оборудования клапанные блоки упрощают калибровку / ремонт прибора.

- Прямой монтаж на фланцы датчика дифференциального давления DMD 331D
- Регулируемый дренаж
- Уплотнение вентилей PTFE
- Компактность и простота монтажа
- Корпус и шток из нержавеющей стали

Области применения:

– контроль технологических процессов в машиностроении и производстве;
– пневматические и гидравлические системы;
– измерительное оборудование;
– системы коммунального водоснабжения, канализации, переработки отходов;
– резервуары для хранения топлива, масла, мазута, нефти.

Производитель оставляет за собой право без специального уведомления вносить изменения в конструкцию, внешний вид и/или комплектацию товара, не приводящие к ухудшению его качественных характеристик.

ООО «БД СЕНСОРС РУС»
117105, г. Москва, Варшавское ш., д.35 стр. 1
www.bdsensors.ru
Тел.: (495) 380-16-83 zakaz@bdsensors.ru

# ТЕХНИЧЕСКИЕ ПАРАМЕТРЫ

| | |
|---|---|
| ДИАПАЗОНЫ РАБОТЫ | |
| Максимальное давление рабочей среды [бар] | 400 |
| ТЕМПЕРАТУРНЫЙ ДИАПАЗОН | |
| Измеряемая среда [°C] | -54..232 |
| Окружающая среда [°C] | -54..85 |
| Хранение [°C] | -54..85 |
| МЕХАНИЧЕСКОЕ ПРИСОЕДИНЕНИЕ | |
| К датчику давления | Прямой монтаж на датчик дифферециального давления с межфланцевым расстоянием 54 мм |
| | Прямой монтаж на датчик дифферециального давления с межфланцевым расстоянием 55 мм |
| | Прямой монтаж на датчик дифферециального давления с межфланцевым расстоянием 56 мм |
| | Прямой монтаж на датчик дифферециального давления с межфланцевым расстоянием 57 мм |
| К процессу | 1/2"-14NPT, внутренняя |
| Адаптеры | 1/2"-14NPT - G1/2" EN 837-1/-3, 2 шт. |
| | 1/2"-14NPT - M20x1.5 EN 837-1/-3, 2 шт. |
| | 1/2"-14NPT - 1/2"-14NPT, 2 шт. |
| Монтажный комплект | Ниппель 12 мм, накидная гайка M20x1.5, медная шайба, 2 шт. |
| | Ниппель 12 мм, накидная гайка G1/2", медная шайба, 2 шт. |
| | Ниппель 14 мм, накидная гайка M20x1.5, медная шайба, 2 шт. |
| | Ниппель 14 мм, накидная гайка G1/2", медная шайба, 2 шт. |
| КОНСТРУКЦИЯ | |
| Гидравлическая схема | 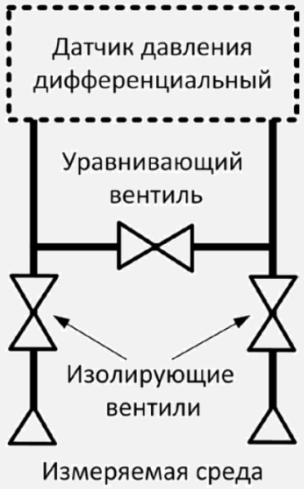 Конструкция блока предусматривает устойчивое крепление ручки двойными стопорными штифтами. Вид технологических присоединений выбирается из доступных вариантов при заказе изделий. Монтаж производится на корпус или фланец датчика, возможно независимое крепление. |
| Уплотнения | PTFE (политетрафторэтилен)[1]<br>FKM (фтористый каучук – viton®)[2] |
| Корпус | Нержавеющая сталь 1.4404 (316L) |
| Шток | Нержавеющая сталь 1.4404 (316L) |
| Масса изделия, не более | 1,4 кг |
| Устойчивость к средам | **Подбор материалов частей датчика, взаимодействующих с измеряемой средой – имеет рекомендательный характер. Производитель не гарантирует работоспособность датчика с химически агрессивными и / или горячими средами.** |

[1] Возможно только для температуры -40 °C ≤ $T_{раб}$ ≤ 260 °C и давления $P_{нд}$ ≤ 600 бар.
[2] Возможно только для температуры -25 °C ≤ $T_{раб}$ ≤ 200 °C и давления $P_{нд}$ ≤ 100 бар.

Производитель оставляет за собой право без специального уведомления вносить изменения в конструкцию, внешний вид и/или комплектацию товара, не приводящие к ухудшению его качественных характеристик.

ООО «БД СЕНСОРС РУС»
117105, г. Москва, Варшавское ш., д.35 стр. 1
www.bdsensors.ru
Тел.: (495) 380-16-83 zakaz@bdsensors.ru

# РАЗМЕРЫ / СОЕДИНЕНИЯ VS 300M

Габаритные и присоединительные размеры

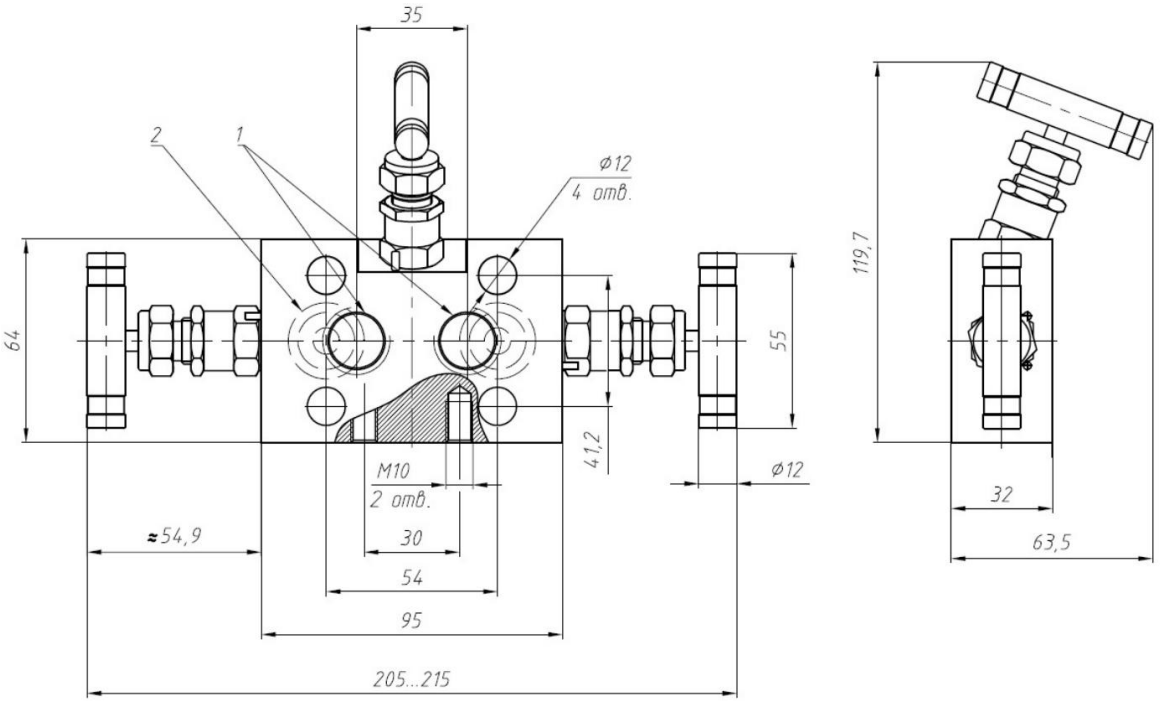


3-х вентильный блок:
1 - Код N57 (1 - 1/2"-14NPT, внутренняя)
2 – Код 54 (Прямой монтаж на датчик дифферециального давления с межфланцевым расстоянием 54 мм)

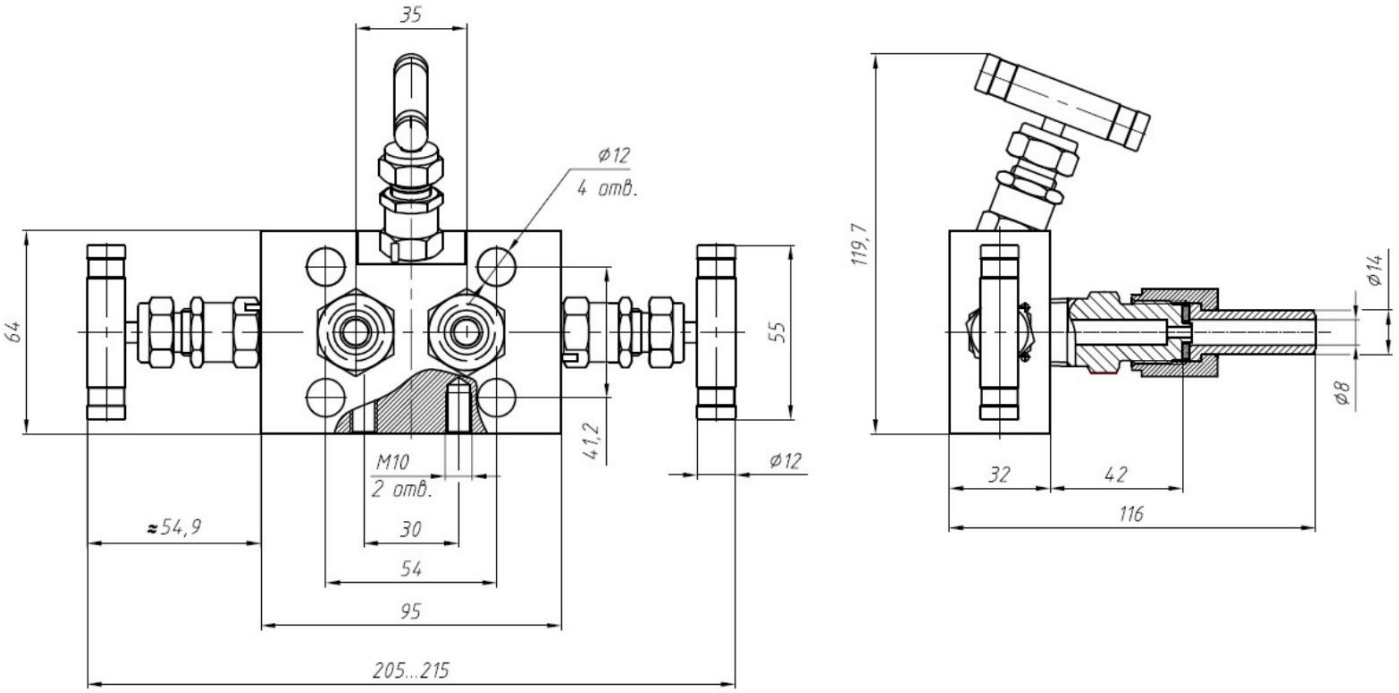


3-х вентильный блок с адаптером и монтажным комплектом

Производитель оставляет за собой право без специального уведомления вносить изменения в конструкцию, внешний вид и/или комплектацию товара, не приводящие к ухудшению его качественных характеристик.

ООО «БД СЕНСОРС РУС»
117105, г. Москва, Варшавское ш., д.35 стр. 1
www.bdsensors.ru
Тел.: (495) 380-16-83 zakaz@bdsensors.ru

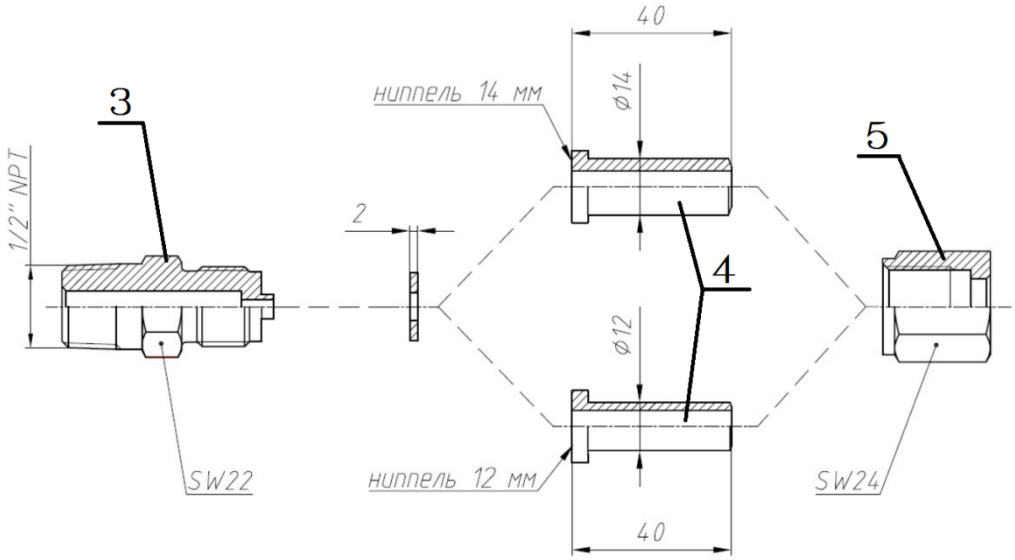


Адаптер (3) + монтажный комплект (4, 5) (ниппель, гайка, медная шайба)

| 3 | Код |
|---|---|
| 1/2"-14NPT - G1/2" EN 837-1/-3, 2 шт. | 200 |
| 1/2"-14NPT - M20x1.5 EN 837-1/-3, 2 шт. | 800 |
| 1/2"-14NPT - 1/2"-14NPT, 2 шт. | N00 |

| 4, 5 | Код |
|---|---|
| Ниппель 12 мм, накидная гайка M20x1.5, медная шайба, 2 шт. | M12 |
| Ниппель 12 мм, накидная гайка G1/2", медная шайба, 2 шт. | G12 |
| Ниппель 14 мм, накидная гайка M20x1.5, медная шайба, 2 шт. | M14 |
| Ниппель 14 мм, накидная гайка G1/2", медная шайба, 2 шт. | G14 |

Производитель оставляет за собой право без специального уведомления вносить изменения в конструкцию, внешний вид и/или комплектацию товара, не приводящие к ухудшению его качественных характеристик.

ООО «БД СЕНСОРС РУС»
117105, г. Москва, Варшавское ш., д.35 стр. 1
www.bdsensors.ru
Тел.: (495) 380-16-83 zakaz@bdsensors.ru

# КОД ЗАКАЗА ДЛЯ VS 300M

| VS 300M | - | XX | XXX | XXX | XXX | X | X | X | XXX |
|---|---|---|---|---|---|---|---|---|---|
| КОЛИЧЕСТВО ВЕНТИЛЕЙ | | | | | | | | | |
| Трех-вентильный | - | | | | | | | | |
| МЕХАНИЧЕСКОЕ ПРИСОЕДИНЕНИЕ К ДАТЧИКУ ДАВЛЕНИЯ | | | | | | | | | |
| Прямой монтаж на датчик дифферециального давления с межфланцевым расстоянием 54 мм | | 54 | | | | | | | |
| Прямой монтаж на датчик дифферециального давления с межфланцевым расстоянием 55 мм | | 55 | | | | | | | |
| Прямой монтаж на датчик дифферециального давления с межфланцевым расстоянием 56 мм | | 56 | | | | | | | |
| Прямой монтаж на датчик дифферециального давления с межфланцевым расстоянием 57 мм | | 57 | | | | | | | |
| По запросу (указать при заказе) | | 99 | | | | | | | |
| МЕХАНИЧЕСКОЕ ПРИСОЕДИНЕНИЕ К ПРОЦЕССУ | | | | | | | | | |
| 1/2"-14NPT, внутренняя | | | N57 | | | | | | |
| По запросу (указать при заказе) | | | 999 | | | | | | |
| АДАПТЕР | | | | | | | | | |
| Без адаптеров | | | | 000 | | | | | |
| 1/2"-14NPT - G1/2" EN 837-1/-3, 2 шт. | | | | 200 | | | | | |
| 1/2"-14NPT - M20x1.5 EN 837-1/-3, 2 шт. | | | | 800 | | | | | |
| 1/2"-14NPT - 1/2"-14NPT, 2 шт. | | | | N00 | | | | | |
| По запросу (указать при заказе) | | | | 999 | | | | | |
| МОНТАЖНЫЙ КОМПЛЕКТ | | | | | | | | | |
| Без ниппелей | | | | | 000 | | | | |
| Ниппель 12 мм, накидная гайка M20x1.5, медная шайба, 2 шт. | | | | | M12 | | | | |
| Ниппель 12 мм, накидная гайка G1/2", медная шайба, 2 шт. | | | | | G12 | | | | |
| Ниппель 14 мм, накидная гайка M20x1.5, медная шайба, 2 шт. | | | | | M14 | | | | |
| Ниппель 14 мм, накидная гайка G1/2", медная шайба, 2 шт. | | | | | G14 | | | | |
| МАТЕРИАЛ КОРПУСА | | | | | | | | | |
| Нержавеющая сталь 1.4404 (316L) | | | | | | 1 | | | |
| По запросу (указать при заказе) | | | | | | 9 | | | |
| МАТЕРИАЛ ШТОКА | | | | | | | | | |
| Нержавеющая сталь 1.4404 (316L) | | | | | | | 1 | | |
| По запросу (указать при заказе) | | | | | | | 9 | | |
| УПЛОТНЕНИЕ | | | | | | | | | |
| PTFE (политетрафторэтилен)[1] | | | | | | | | P | |
| FKM (фтористый каучук – viton®)[2] | | | | | | | | 1 | |
| По запросу (указать при заказе) | | | | | | | | 9 | |
| ИСПОЛНЕНИЕ | | | | | | | | | |
| Стандартное (адаптирован к эксплуатации в РФ) | | | | | | | | | 00R |
| Версия для кислорода[3] | | | | | | | | | 007 |
| По запросу (указать при заказе) | | | | | | | | | 999 |

[1] Возможно только для температуры -40 °C ≤ $T_{раб}$ ≤ 260 °C и давления $P_{нд}$ ≤ 600 бар.
[2] Возможно только для температуры -25 °C ≤ $T_{раб}$ ≤ 200 °C и давления $P_{нд}$ ≤ 100 бар.
[3] С уплотнением «FKM (фтористый каучук – viton®)»; Рнд ≤ 170 бар.

Пример кода заказа: VS 300M-54-N57-M57-M14-1-1-P-00R

Производитель оставляет за собой право без специального уведомления вносить изменения в конструкцию, внешний вид и/или комплектацию товара, не приводящие к ухудшению его качественных характеристик.

ООО «БД СЕНСОРС РУС»
117105, г. Москва, Варшавское ш., д.35 стр. 1
www.bdsensors.ru
Тел.: (495) 380-16-83 zakaz@bdsensors.ru